une belle association tricot-crochet pour ce gilet

PAR GRENOUILLETRICOTE · PUBLIÉ 29 DÉCEMBRE 2018 · MIS À JOUR 14 FÉVRIER 2020

une belle association tricot-crochet pour ce gilet

bonjour

aujourd’hui c’est un gilet pour nos princesses que je vous propose, pour une taille 10 – 12 ans

tout doux, tout mignon

il est réalisé en 2 phases, la 1ere c’est la partie tricot et ensuite vous finissez avec de petits granny qui sont assemblés sur tout le tour du gilet

voilà le schéma du dos et des devants

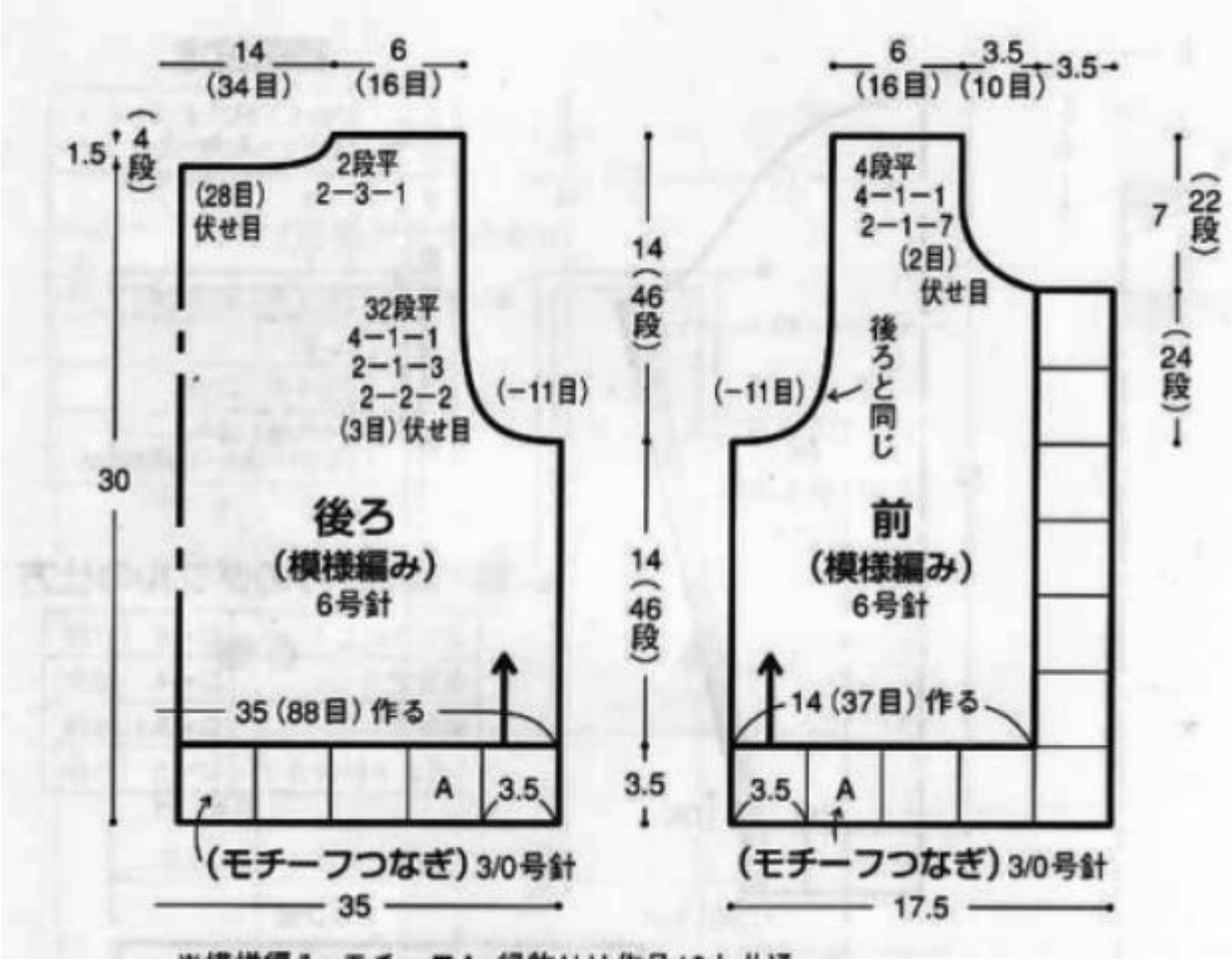

donc vous commencez par tricoter , je vous met le diagramme

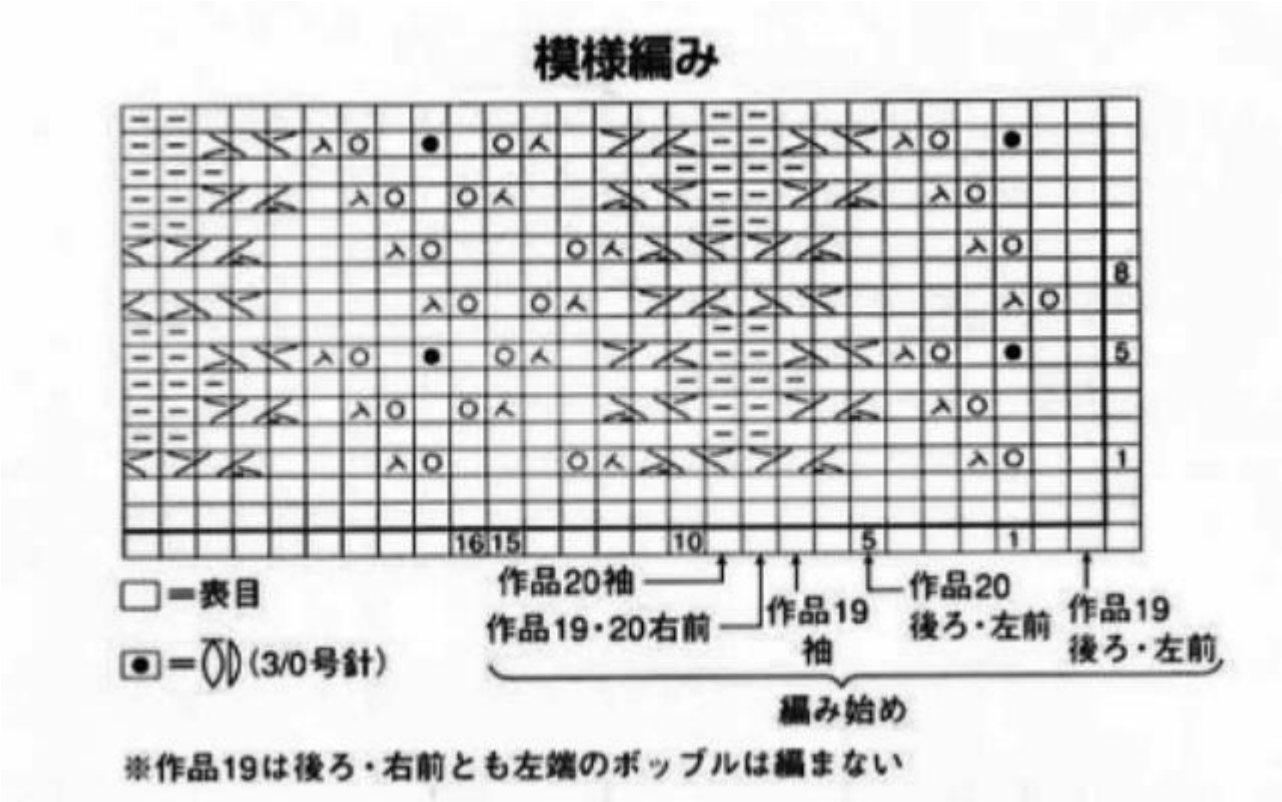

[je vous met le lien de la bible de la sérial tricoteuse clic ici]

c’est toujours pratique, au passage les points noirs, ce sont des nopes

je vous met aussi le schéma pour les manches

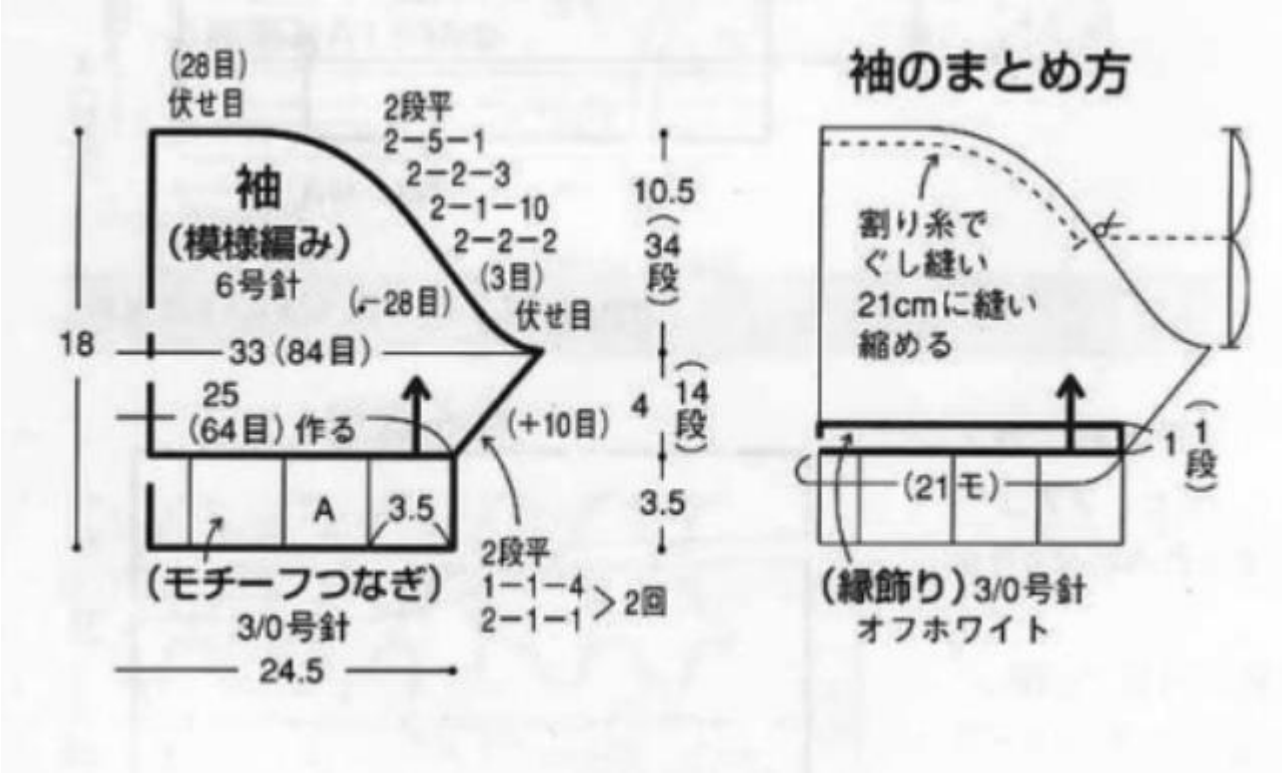

et lorsque la partie tricot est faite, entre la partie tricot et les granny, il y a une bordure qui est faite, vous avez le diagramme sur le diagramme avec les granny (sur la droite)

ensuite, il vous reste à faire les granny qui seront assemblé sur cette petite bordure

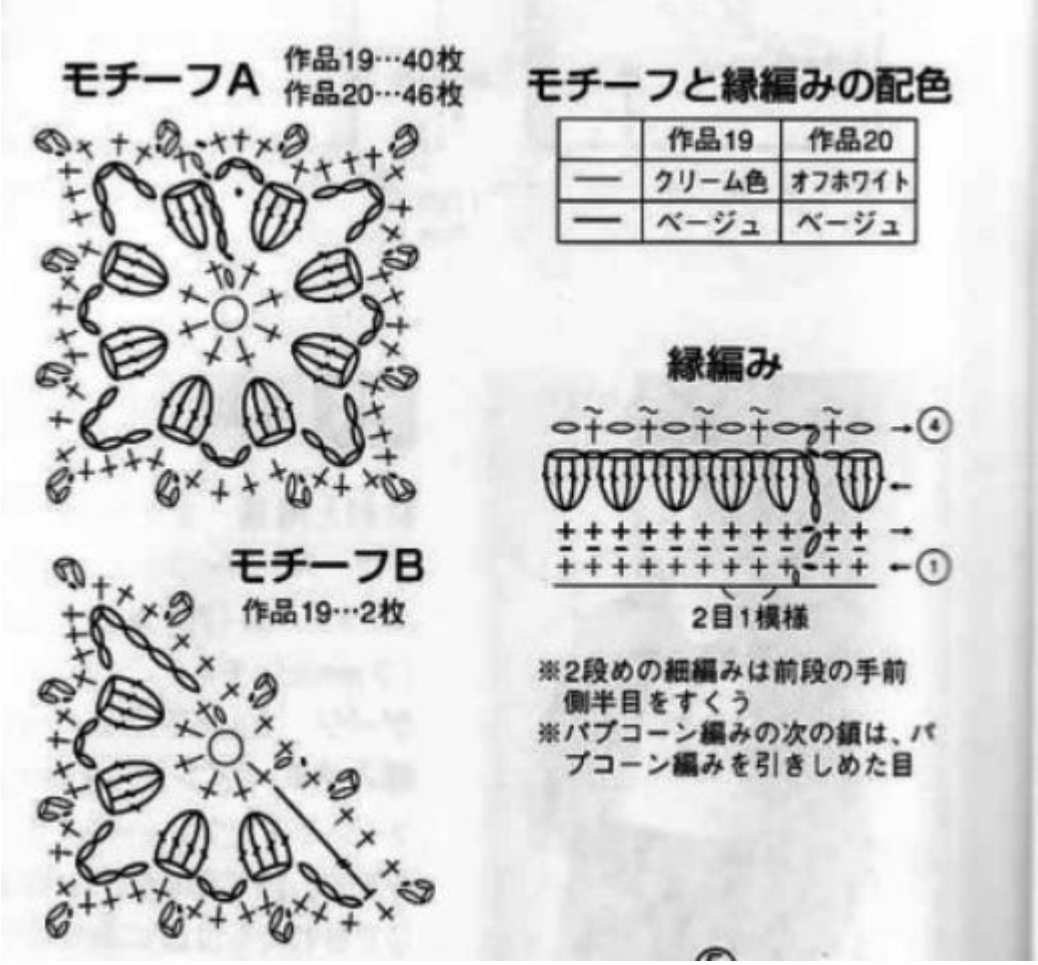

les granny sont bicolores

c’est justement ce rangs de petits granny qui met en valeur le gilet avec sa couleur rose tendre

cette bordure est reprise sur le bord tricoté et une petite partie sur les granny

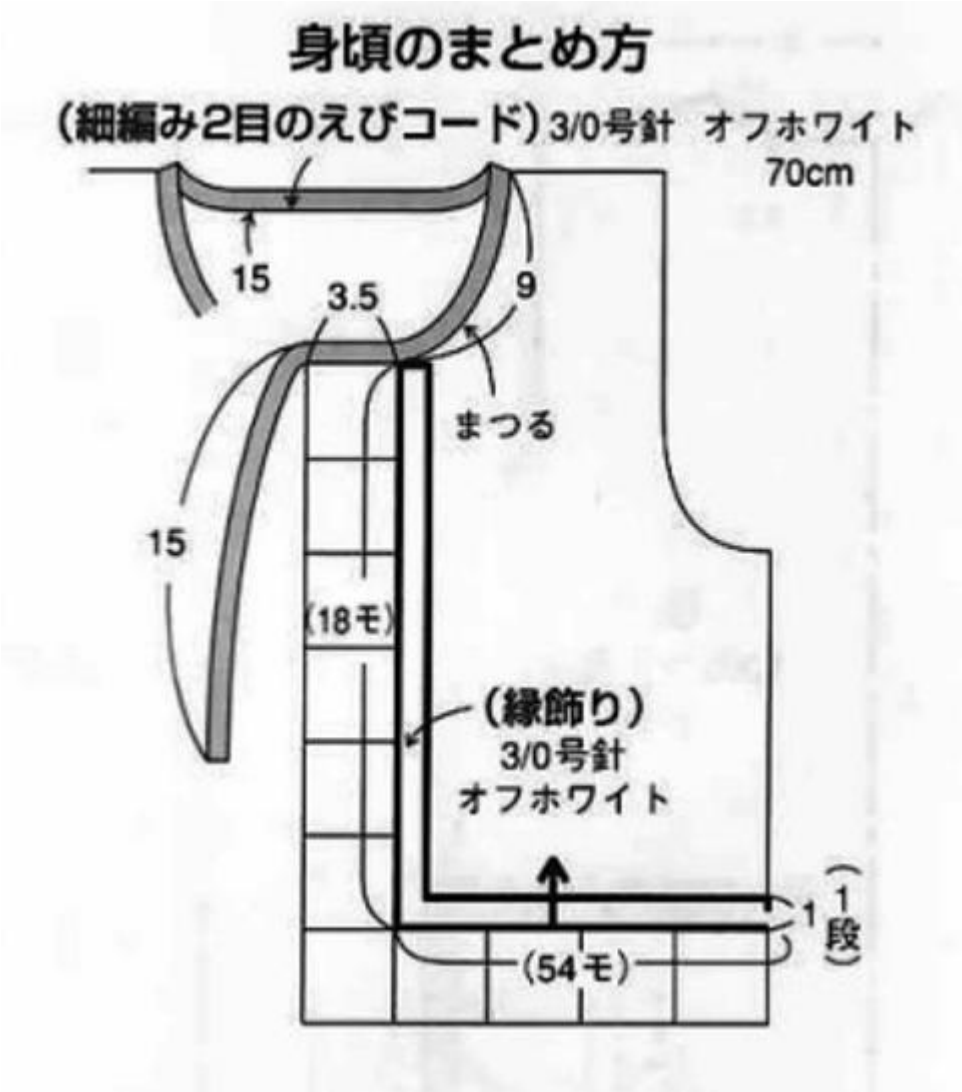

il ne vous restera qu’à faire la bordure, avec le lacet, qui est faite en mailles serrées

à faire avec un fil fin pour des aiguilles 2.5 – 3 pas plus idem pour les granny

si vous décidez de le faire avec une laine plus grosse , surtout faites un échantillon pour ajuster les mesures

par contre si vous décidez de le faire pour une taille adulte, là je vous conseille de le faire avec une laine plus épaisse, sinon, cela risque d’être long , après si vous souhaitez de la finesse, rien de tel qu’une laine fine

n’hésitez pas à visiter ma mercerie et vous abonner à la newsletter

https://mercerie-de-la-grenouille.com/boutique

bonne journée